Maßzeichnung | Dimensional drawing

5086 Monitor Halterung PRO für 2 Monitore, Tischdurchführung
Monitor mount PRO for 2 screens, through-desk

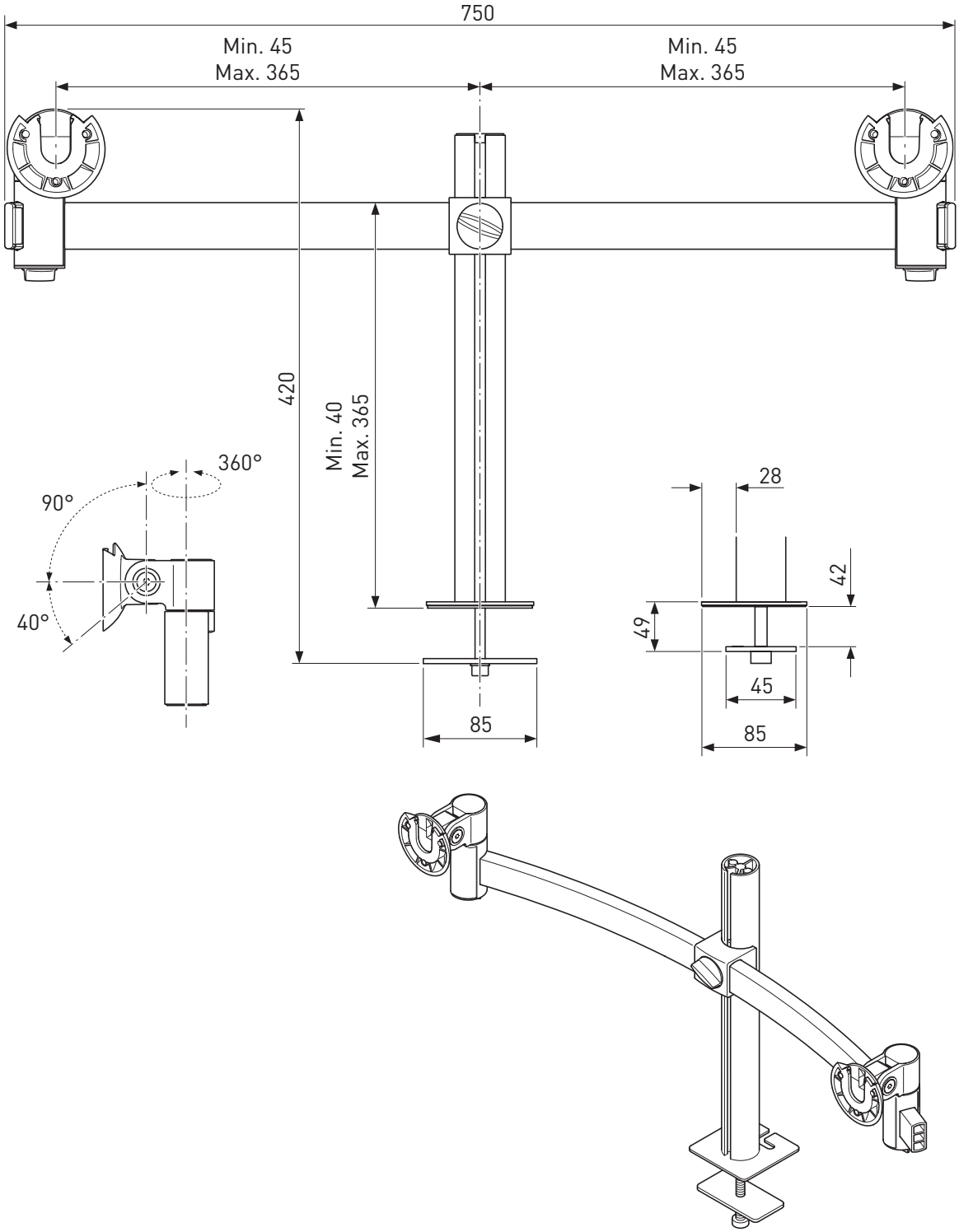

3–8 kg

75 VESA 100

©DURABLE 2022 · Technische und Design Änderungen vorbehalten. Technical and design modifications reserved.

DURABLE · Hunke & Jochheim GmbH & Co. KG · Westfalenstraße 77–79 · 58636 Iserlohn · T +49 (0)23 71 662-0 · F +49 (0)23 71 662-221 · durable@durable.de · durable.de